VIVIENDA TIPO PLANTA BAJA - PLANTA 2 DORMITORIOS CON PREVISION DE AMPLIACION

VIGAS CARRERA

ESC.: 1:50

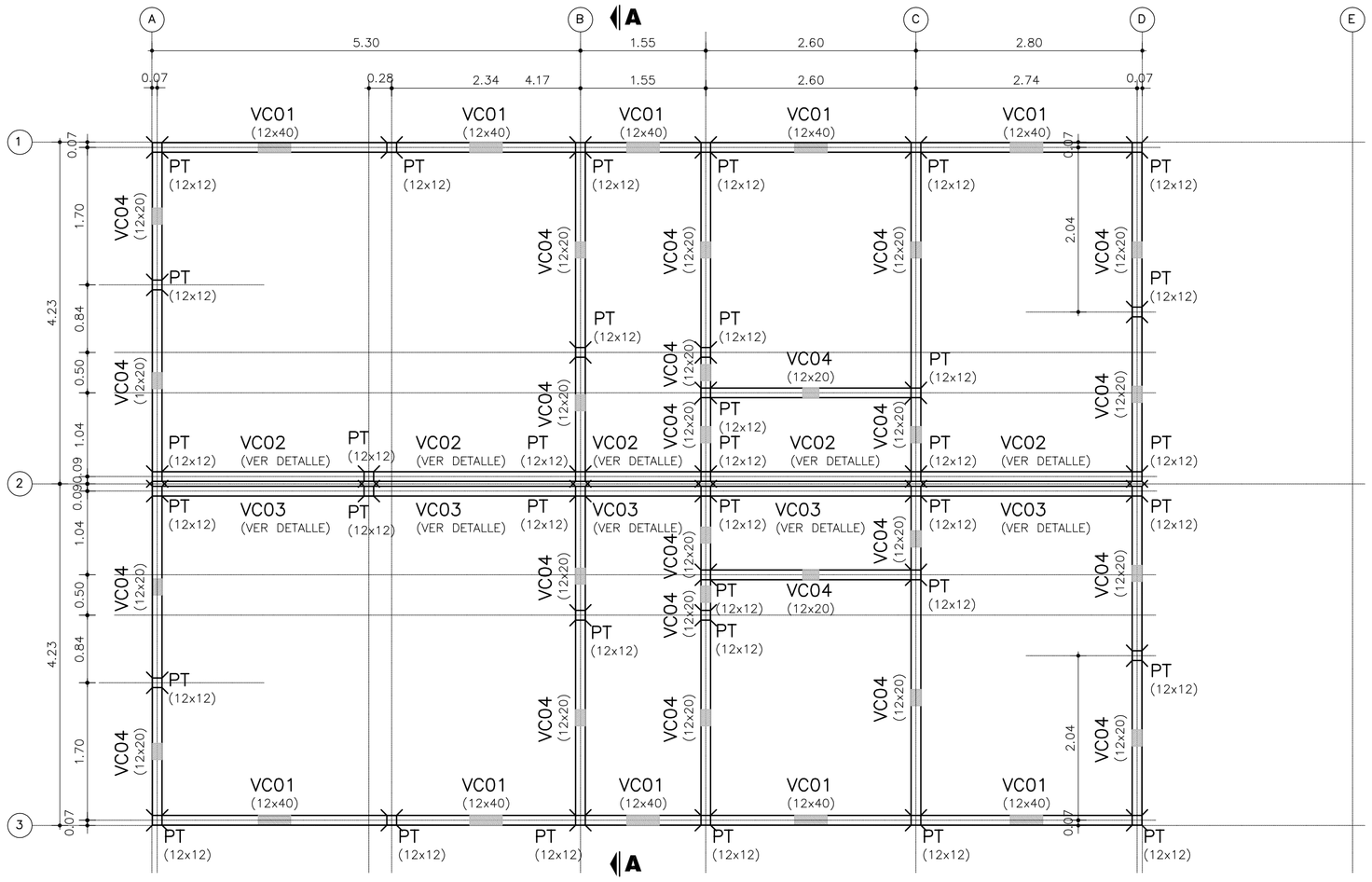

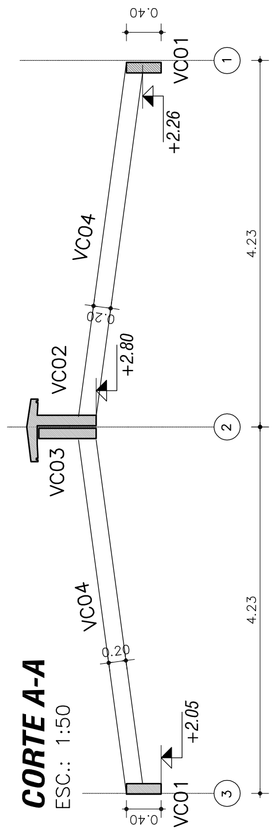

CORTE A-A
ESC.: 1:50

PILARES DE TRABA Y VIGAS CARRERA EN SEGUNDA ETAPA

ESC.: 1:50

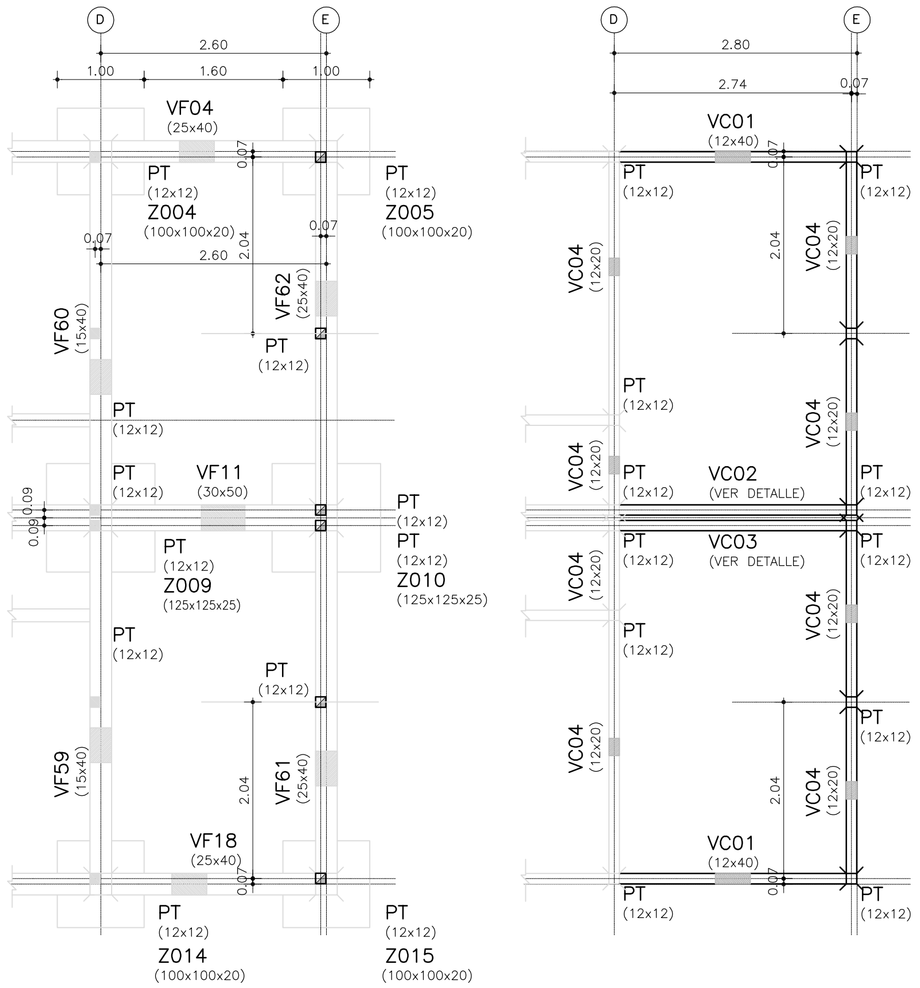

DETALLE VC02 Y VC03

ESC.: 1:10

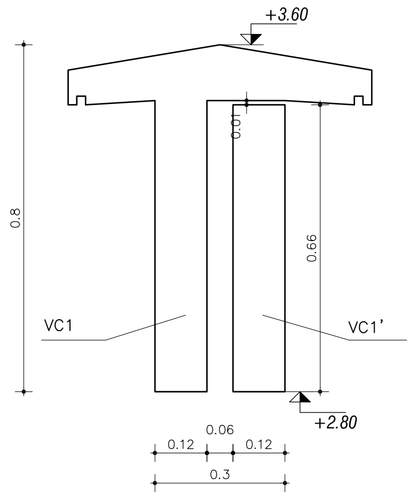

VIGA VC02 - ENCOFRADO

ESC.: 1:10

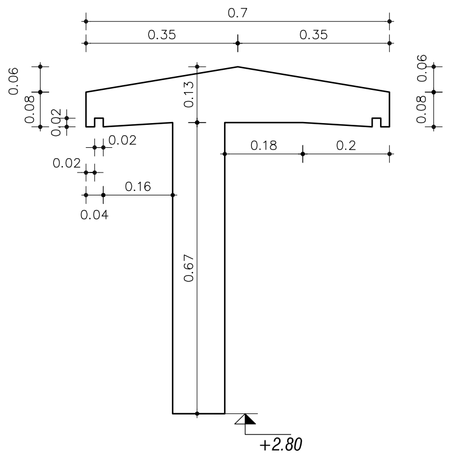

DETALLE VC01

ESC.: 1:10

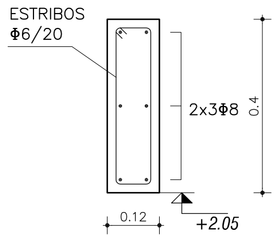

DETALLE VC04

ESC.: 1:10

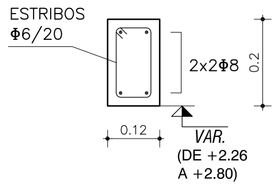

DETALLE DINTEL MURO EXTERIOR

CORTE 1–1
ESC.: 1:10

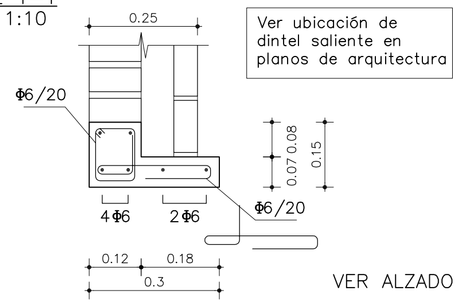

CORTE 2–2
ESC.: 1:10

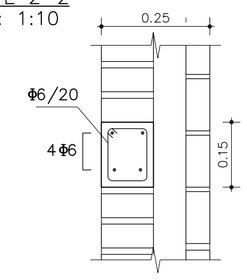

ALZADO 2
ESC.: 1:50

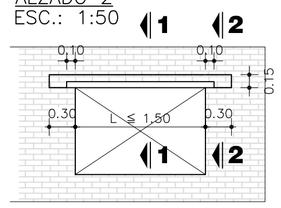

VER ALZADO 2

DETALLES PARA PILARES DE TRABA PLANTA

ESC.: 1:20

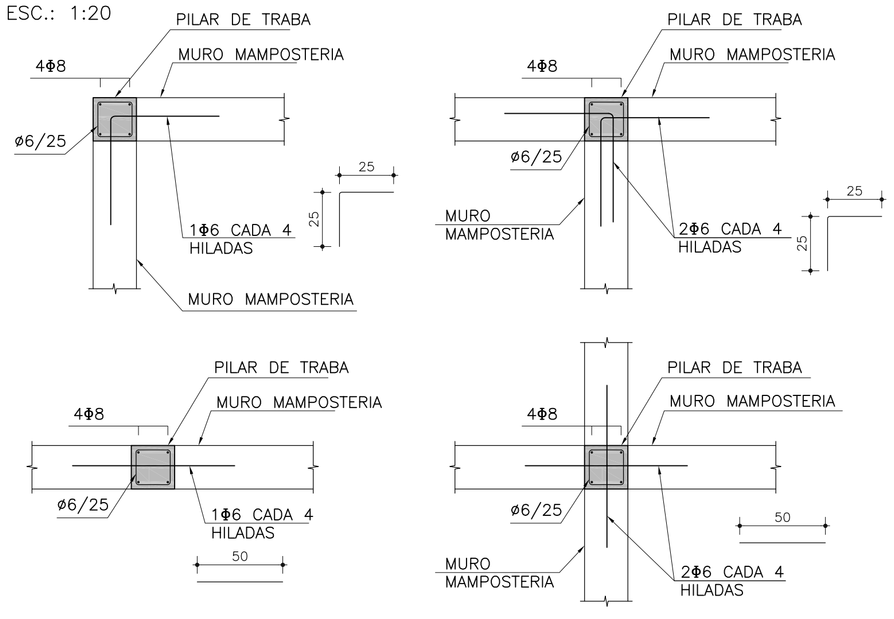

DETALLE DINTEL MURO INTERIOR

CORTE
ESC.: 1:10

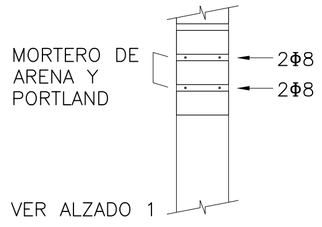

VER ALZADO 1

ALZADO 1
ESC.: 1:50

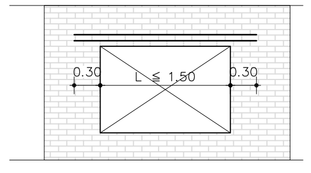

PT EN SEGUNDA ETAPA

ESC.: 1:50

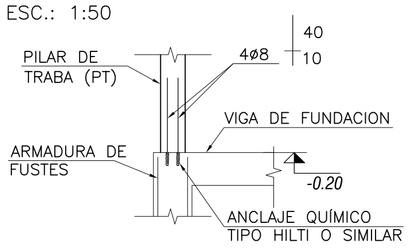

VC EN SEGUNDA ETAPA

ESC.: 1:50

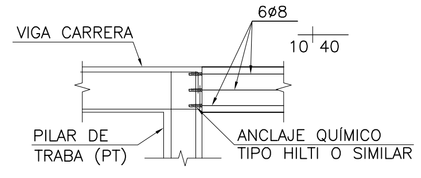

VIGA VC02 - ARMADURA

ESC.: 1:10

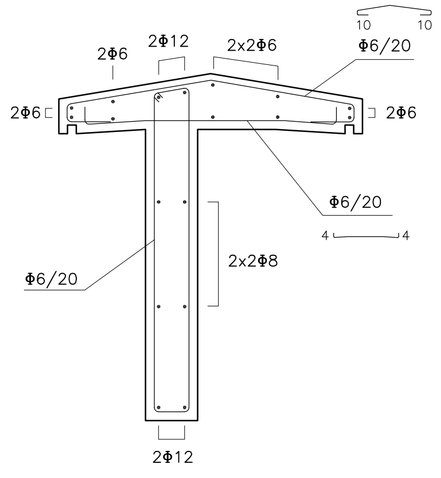

VIGA VC03

ESC.: 1:10

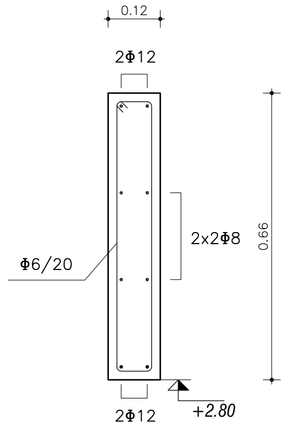

NOTAS

- LAS VIGAS CARRERA SE CONSTUIRÁN LUEGO DE LEVANTADOS LOS MUROS, QUE SERÁN DE MAMPUESTOS CERÁMICOS MACIZOS DE PRIMERA CALIDAD: RESISTENCIA CARACTERÍSTICA A COMPRESIÓN=20km/cm² Y MORTERO A/P/C=5/5/½
- LA ESTRUCTURA QUE SE CONSTRUYE EN SEGUNDA ETAPA (AMPLIACIÓN) SE DEBERÁ ANCLAR A LA ESTRUCTURA EXISTENTE MEDIANTE ANCLAJES QUIMICOS.

Nro.	FECHA	PROY.	APROBADO	REVISIÓN

PLANOS DE REFERENCIA

N° DE PLANO	DESCRIPCION

NOTAS

NOTAS GENERALES

HORMIGÓN:
C25 DE 25 MPa
RESISTENCIA CARACTERÍSTICA A LA COMPRESIÓN A LOS 28 DIAS EN CILINDROS NORMALIZADOS
TIPIFICACIÓN: UNIT 972:97

CONTENIDO MÍNIMO DE CEMENTO:	300 kg/m3
RELACIÓN AGUA/CEMENTO:	≦ 0.50
TAMAÑO MÁXIMO DE ÁRIDO:	25 mm

ACERO PARA HORMIGÓN:
ADN 500 o ADM 500
Límite Convencional o Real de Fluencia = 500 MPa
Tensión de Rotura a la Tracción = 550 MPa
TIPIFICACIÓN: UNIT 843:95 o UNIT 968:95

ACERO PARA HORMIGÓN (ACERO LISO):
AL 220
Límite Convencional o Real de Fluencia = 220 MPa
Tensión de Rotura a la Tracción = 340 MPa
TIPIFICACIÓN: UNIT 34:95

RECUBRIMIENTOS:

LOSA	20 mm ± 5 mm
VIGA	20 mm ± 5 mm
PILAR	20 mm ± 5 mm
FUNDACIONES	50 mm ± 5 mm
EN ELEMENTOS ENTERRADOS CONTRA ENCOFRADO	30 mm ± 5 mm
ELEMENTOS HORMIGONADOS CONTRA EL TERRENO	50 mm ± 5 mm

TOLERANCIAS: EHE (Edición Año 1999)

HORMIGÓN DE LIMPIEZA:
C12.5 DE 12.5 MPa
RESISTENCIA CARACTERÍSTICA A LA COMPRESIÓN A LOS 28 DIAS EN CILINDROS NORMALIZADOS
TIPIFICACIÓN: UNIT 972:97

LONGITUD DE EMPALME:

	Longitud de Empalme		
	Pilares	Otros Elementos	
Diámetro de Barra		Pos I (EHE)	Pos II (EHE)
Φ≤16mm	40Φ	50Φ	80Φ
16mm<Φ≤25mm	60Φ	80Φ	110Φ

GANCHOS Y PATILLAS:
El diámetro del MANDRIL de doblado será:
2r=4ø si ø < 20mm
2r=7ø si ø ≧ 20mm

BARRAS DOBLADAS:
El diámetro del MANDRIL de doblado será:
2r=12ø si ø ≦ 25mm
2r=14ø si ø > 25mm

JUNTAS CONSTRUCTIVAS:
La superficie de contacto se dejará rugosa, limpia y saturada a superficie seca.

TODAS LAS DIMENSIONES ESTÁN INDICADAS EN CENTÍMETROS (cm) Y LAS COTAS Y NIVELES DE ELEVACIÓN EN METROS (m). LOS DESPIECES DE LOS HIERROS ESTÁN INDICADOS EN CENTÍMETROS.

REFERENCIAS

SIMBOLO	DENOMINACION
	INDICA NIVEL DE CARA INFERIOR DE LOSA
	INDICA JUNTA CONSTRUCTIVA
NT	NIVEL DE TERRENO
Φ	INDICA ACERO CONFORMADO
Ø	INDICA ACERO LISO

APTO PARA CONSTRUCCIÓN

MVOTMA Ministerio de Vivienda Ordenamiento Territorial y Medio Ambiente
PMB Programa de Mejoramiento de Barrios
comuna canaria

Coejecutor: **INTENDENCIA DE CANELONES**

Plano: **VIVIENDAS TIPO PLANTA BAJA ESTRUCTURA - PLANTAS ENCOFRADO**

Proyecto: **MEJORAMIENTO INTEGRAL ÁREA PRECARIA PANDO NORTE**
Nº Plano: **VA06-2d**
Ubicación: Pando, Canelones
Escala: INDICADAS | Fecha: Mayo 2014 | Rev./Fecha:

Técnico: Ing. Carmen Beloqui, Ing. Eduardo Misa, Ing. José Hernandorena
Firma:
Coordinador: Ing. PAULA ROMAY
Firma:

Equipo Técnico: **CAEESU-IPRU-CSI**
CSI Ingenieros
VA06-2d.dwg